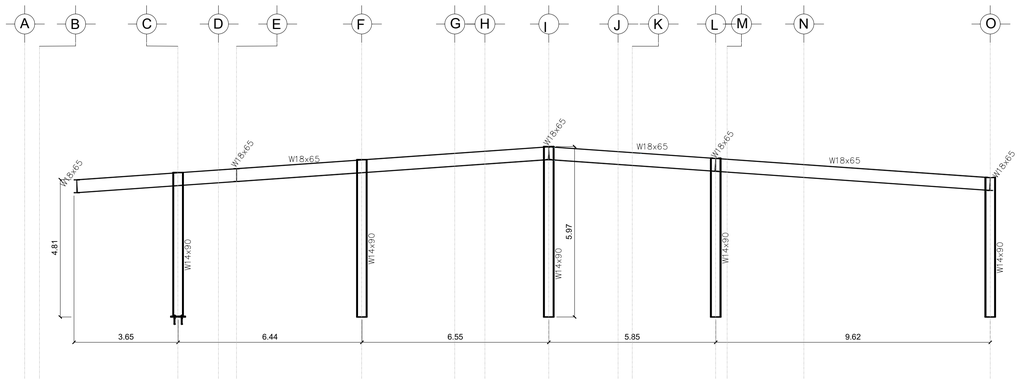

EJE 2

CONSTRUCCION DEL SERVICIO DE EMERGENCIA DEL HOSPITAL DE SOYAPANGO
Esc 1:100

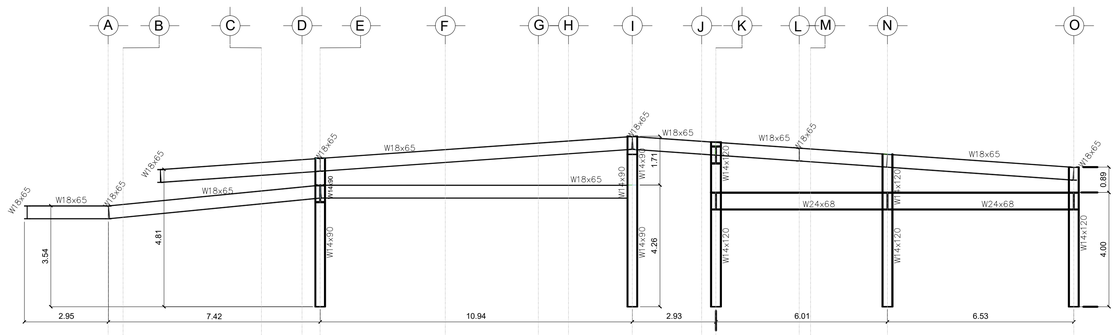

EJE 6

CONSTRUCCION DEL SERVICIO DE EMERGENCIA DEL HOSPITAL DE SOYAPANGO
Esc 1:100

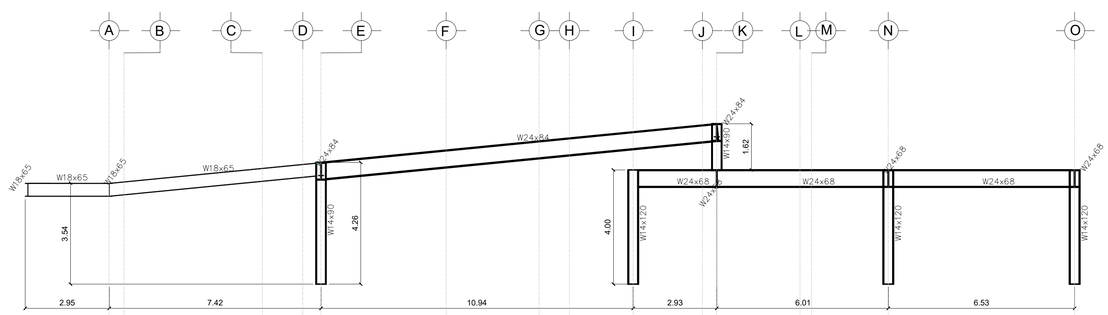

EJE 11

CONSTRUCCION DEL SERVICIO DE EMERGENCIA DEL HOSPITAL DE SOYAPANGO
Esc 1:100

ESQUEMA DE UBICACIÓN

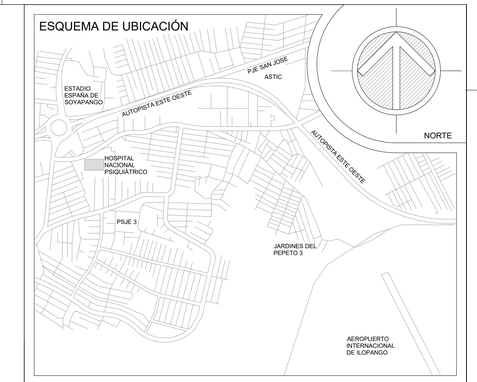

GOBIERNO DE EL SALVADOR
MINISTERIO DE SALUD

REPUBLICA DE EL SALVADOR
MINISTERIO DE SALUD
UNIDAD DE GESTION DEL PROGRAMA Y PROYECTOS DE INVERSION UGPPI

PROYECTO:
CONSTRUCCIÓN DEL SERVICIO DE EMERGENCIAS DEL HOSPITAL DE SOYAPANGO

CONCURSO No:

DIRECCIÓN:
CALLE LA FUENTE, CANTÓN VENECIA, SOYAPANGO, SAN SALVADOR

CONTENIDO:
PLANO DE SECCIONES:
SECCION EJE 2
SECCION EJE 6
SECCION EJE 11

DISEÑO ARQUITECTONICO:	DISEÑO ESTRUCTURAL:
UGPPI/ MINSAL	UGPPI/ MINSAL
DISEÑO ELECTRICO:	DISEÑO HIDRAULICO:
UGPPI/ MINSAL	UGPPI/ MINSAL

REVISO Y APROBO:	ESCALA:	FECHA:
UGPPI/ MINSAL	INDICADAS	SEPTIEMBRE 2024

AREA TOTAL:	AREA CONSTRUIDA:	HOJA No.:	CORRELATIVO:
	2143.55 m2	EST-15	15 /16