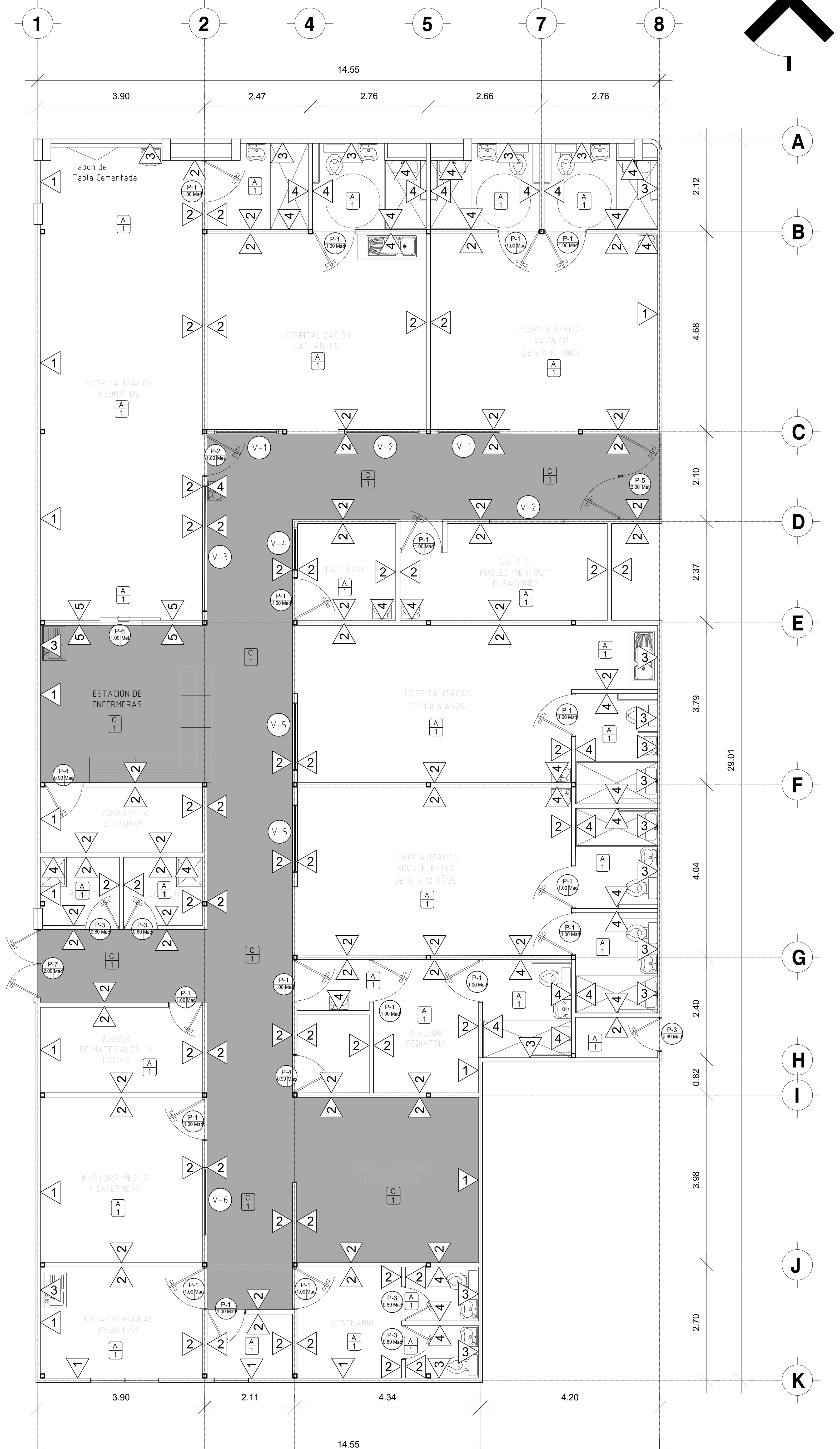

PLANTA DE ACABADOS

PEDIATRIA ESC: 1:75

PUERTAS

(P-2 ← NOMENCLATURA; MATERIAL → Md | 1.00 ← ANCHO)

CLAVE	CANT.	ALTO	ANCHO	No. HOJAS	MATERIAL	DESCRIPCION
P-1	17	2.20	1.00	1	Madera	SUMINISTRO E INSTALACIÓN DE PUERTA P-1, DE ESTRUCTURA DE MADERA DE RIOSTRA DE MADERA DE CEDRO Y DOBLE FORRO DE LAMINA PRENSADA DE MADERA BANACK CLASE "B" DE 1/4". INCLUYE: MOCHETA, CHAPA DE PALANCA, TRES BISAGRAS, TIPO ALCAYATE DE 4", TOPE AL PISO Y APLICACION DE PINTURA DE ESMALTE CON SOPLETE.
P-2	1	2.20	1.00	1	Metalica	SUMINISTRO E INSTALACIÓN DE PUERTA P-2, MOCHETA DE ALUMINIO NATURAL ANODIZADO DE ALTO TRÁFICO PARA SERVICIO PESADO, PLEGADA PERIMETRALMENTE AL NERVIO DE LA PARED Y CARGADERO VIDRIO CLARO LAMINADO, MÍNIMO 6 MM. DE ESPESOR, INSTALADO CON EMPAQUES DE NEOPRENO, HALADERAS DE BARRA Y/O CONCHA DE ACERO INOXIDABLE EN AMBAS CARAS DE LA PUERTA, PROTECCIÓN EN AMBAS CARAS DE LA PUERTA CONTRA TOPES DE CAMILLA CON LÁMINA DE ACERO INOXIDABLE 1/8" FIJADA A ESTRUCTURA CON TORNILLO DE ALUMINIO, FORRO DE PANEL DE ALUMINIO DE DOS LÁMINAS CALIBRE 24.
P-3	5	2.20	0.80	1	Madera	SUMINISTRO E INSTALACIÓN DE PUERTA P-3 Y P-4, DE ESTRUCTURA DE MADERA DE RIOSTRA DE MADERA DE CEDRO Y DOBLE FORRO DE LAMINA PRENSADA DE MADERA BANACK CLASE "B" DE 1/4". INCLUYE: MOCHETA, CHAPA DE PALANCA, TRES BISAGRAS, TIPO ALCAYATE DE 4", TOPE AL PISO Y APLICACION DE PINTURA DE ESMALTE CON SOPLETE.
P-4	1	2.20	0.90	1	Madera	
P-5	1	2.20	2.00	2	Madera	SUMINISTRO E INSTALACION DE PUERTA DOBLE HOJA DE MARCO Y ESTRUCTURA DE MADERA DE CEDRO SOLIDA PARA RIGIDIZAR, DOBLE FORRO DE LAMINA PRENSADA DE MADERA DE 1/4 ", ACABADO DE PINTURA DE ACEITE APLICADO CON SOPLETE SUPERFICIE LISA, TODA LA MADERA VISTA SERA LIJADA, SELLADA Y BARNIZADA. INCLUYE HALADERAS DE BARRA Y/O CONCHA DE ACERO INOXIDABLE EN AMBAS CARAS DE LA PUERTA Y MOCHETA DE MADERA DE CEDRO. INCLUYE VISOR DE VIDRIO CLARO LAMINADO DE 6" CON MARCO DE ALUMINIO Y EMPAQUE DE NEOPRENO Y PROTECCION EN AMBAS CARAS DE LA PUERTA DE TOPES DE CAMILLA DE LAMINA DE ACERO DE 1/8".
P-6	1	2.20	1.20	1	Metalica	SUMINISTRO E INSTALACION DE PUERTA P-6 DE UNA HOJA CORREDIZA DE MARCO DE ALUMINIO AL NATURAL ANODIZADO DE ALTO TRAFICO PARA SERVICIO PESADO CON VIDRIO CLARO LAMINADO DE 6" INSTALADO CON EMPAQUES DE NEOPRENO. INCLUYE HALADERAS DE BARRA DE ACERO INOXIDABLE EN AMBAS CARAS DE LAPUERTA, INCLUYE SISTEMA DE RIEL METALICO Y RODOS DE ACERO INOXIDABLE PARA SUJECION Y MANIPULACION DE LA PUERTA.
P-7	1	2.20	1.20	1	Metalica	SUMINISTRO E INSTALACIÓN DE PUERTA P-7 DOBLE HOJA, DE ESTRUCTURA DE PIEZA DE MADERA DE CEDRO CURADO DE 3X3 CM Y FORRO DE LAMINA PRENSADA DE MADERA DE 1/4" CLASE "A" EN AMBAS CARAS. ACABADO DE PLÁSTICO LAMINADO DE ALTA PRESIÓN (HPL) ESPESOR DE 0.048" (1.22mm) COLOR A ELEGIR EN OBRA POR SUPERVISION. EMBATIENTADA CON MADERA DE CEDRO. TODA LA MADERA VISTA SERÁ LIJADA, SELLADA Y BARNIZADA. INCLUYE: MOCHETA DE MADERA DE CEDR Y PASADORES AL CIELO Y PISO.

NOTAS GENERALES:

- ANTES DE PROCEDER A CONSTRUIR LAS PUERTAS, SE DEBERÁN VERIFICAR Y RECTIFICAR LAS DIMENSIONES DE LOS HUECOS DE LAS PUERTAS EN OBRA.
- EN AQUELLAS PUERTAS CUYA ACCIÓN DE GIRO SEA DOBLE SE OMITIRÁ LA COLOCACIÓN DE TOPES EN SUS MOCHETAS Y SE BOCELARA LAS ESQUINAS EN BATIENTES.
- LA COLOCACIÓN DE HALADERAS DE BARRA Y CONCHAS EN LAS PUERTA DE ALUMINIO Y VIDRIO, SERÁ SEGÚN LA ACCIÓN DETERMINADA Y POR CADA HOJA. EN PUERTAS DE ACCIÓN SIMPLE SE COLOCARÁN HALADERAS DE CONCHA EN LA CARA A "HALAR" Y BARRAS PARA LA ACCIÓN DE "EMPUJAR". EN PUERTAS DE DOBLE ACCIÓN SE SUMINISTRARÁN HALADERAS DE BARRA EN AMBAS CARAS.
- TODAS LAS PUERTAS METÁLICAS, MOCHETAS Y ESTRUCTURA DEL MISMO MATERIAL, TENDRÁN ACABADO DE DOS MANOS DE PINTURA ANTICORROSIVA DE DIFERENTE COLOR Y DOS DE ESMALTE PARA METAL (APLICAR CON SOPLETE).
- LAS BISAGRAS A COLOCAR EN CADA HOJA, TENDRÁN COMO CANTIDAD MÍNIMA LAS MOSTRADAS EN LOS DETALLES. A MAYOR PESO Y DIMENSIONES DE LA PUERTA SE AUMENTARÁ EL NÚMERO DE BISAGRAS A COLOCAR, PARA EVITAR EL DESPRENDIMIENTO DE LA MISMA.
- TODAS LAS PUERTAS INCLUYEN TOPE DE PUERTA

ACABADOS EN PAREDES (1)

CLAVE	DESCRIPCIÓN
1	PARED EXISTENTE DE LADRILLO DE MAMPOSTERIA CONFINADA: SE APLICARA 2 MANOS DE PINTURA BASE ACEITE DE LA MEJOR CALIDAD HASTA 1.20 M Y EL RESTO DE PINTURA LATEX ACRILICA HASTA CIELO. DEBERA CONSIDERARSE EL CURADO Y LA APLICACION DE PINTURA BASE ANTES DE LAS 2 MANOS DE ACABADO FINAL. COLORES DE LINEA A DEFINIR POR LA SUPERVISION Y ADMINISTRADOR DE CONTRATO.
2	PARED DE DIVISIÓN LIVIANA CON DOBLE FORRO DE PANEL DE TABLACEMENTO DE 1/2" DE ESPESOR, CON ESTRUCTURA DE CANALES DE AMARRE Y POSTES METÁLICOS CALIBRE 24 @40 CMS., CON APLICACIÓN DE DOS MANOS (MÍNIMO) DE PINTURA LÁTEX ACRÍLICA; ACABADO SEMIBRILLANTE, INCLUYE CURADO Y BASE, SEGÚN ESPECIFICACIONES TÉCNICAS.
3	PARED EXISTENTE DE LADRILLO DE MAMPOSTERIA CONFINADA CON ENCHAPE DE AZULEJO DE 20X30 CM. ALTURA 1.20 ML. EL RESTO SERA APLICACIÓN DE DOS MANOS (MÍNIMO) DE PINTURA LÁTEX ACRÍLICA; ACABADO SEMIBRILLANTE, INCLUYE CURADO Y BASE, SEGÚN ESPECIFICACIONES TÉCNICAS.
4	PARED DE DIVISIÓN LIVIANA CON DOBLE FORRO DE PANEL DE TABLACEMENTO DE 1/2" DE ESPESOR CON ENCHAPE DE AZULEJO DE 20X30 CM. ALTURA 1.20 M. EL RESTO SERA APLICACIÓN DE DOS MANOS (MÍNIMO) DE PINTURA LÁTEX ACRÍLICA; ACABADO SEMIBRILLANTE, INCLUYE CURADO Y BASE, SEGÚN ESPECIFICACIONES TÉCNICAS.
5	SUMINISTRO E INSTALACION DE DIVISION DE VIDRIO LAMINADO DE 6MM DE APROXIMADAMENTE 2.80 M DE ALTURA DESDE NIVEL DE PISO A SUJECION CON CF CON PERFILERIA METALICA COLOR AL NATURAL.

ACABADOS EN CIELOS

CLAVE	DESCRIPCIÓN
A	INSTALACION DE CIELO FALSO DE FIBROCEMENTO DE 2 X 4 PIES DE 6 MM DE ESPESOR, RETICULADO COLOR BLANCO PERFILERIA DE ALUMINIO TIPO PESADO, SUSPENDIDO CON ALAMBRE GALVANIZADO N°14 ENTORCHADO, INCLUYE ARRIOSTRAMIENTO SISMO RESISTENTE A CADA 2.40 M A.S (VER DETALLE EN PLANOS DE ARRIOSTRAMIENTO).
B	FASCIA DE ACERO DE LAMINA LISA DE HIERRO CAL 20 Y CORNISA DE LAMINA DE TABLA CEMENTO CON PINTURA DE LATEX COLOR BLANCO PURO, CUADRICULA DE SEPARACION MAXIMO DE 40 CM. FIJADA EN PARED Y ESTRUCTURA METALICA DE TECHO.
C	SUMINISTRO E INSTALACION DE LOSETAS FLEXIBLES DE PVC DE 20CM X 10MM X 6.0M DE COLOR A ELEGIR POR EL SUMINISTRANTE, INCLUYE ESTRUCTURA DE FIJACIÓN, SOPORTE Y REFUERZOS CON PERFILES DE ALUMINIO (ÁNGULOS, TEE, CRUCEROS OMEGAS, UNIONES PVC); ADEMÁS DE LA APERTURA DE HUECOS E INSTALACIÓN DE CONTRAMARCOS DE PERFILERÍA, PARA REJILLAS DE AIRE ACONDICIONADO Y LÁMPARAS ELÉCTRICAS.

ACABADOS EN PISOS

CLAVE	DESCRIPCIÓN
1	SUMINISTRO E INSTALACION DE SUMINISTRO E INSTALACIÓN BALDOSAS DE PORCELANATO PULIDO BRILLANTE EN FORMATOS DE 60X60 CM TODO MASA, RECTIFICADO Y ANTIMANCHAS. COLOR Y TEXTURA A DEFINIR POR LA SUPERVISION SISA DE 3MM. LLENO CON PORCELANA COLOR BEIGE INCLUYE RODAPIÉS (ZÓCALO), H=7.50 CM DEL MISMO MATERIAL DEL PISO.
2	PISO DE CONCRETO TIPO ACERA

ACABADOS EN VENTANAS

CLAVE	CANT.	REPISA	DIMENSIONES ANCHO	DIMENSIONES ALTO	No. DE CUERPOS	MATERIAL
V-1	2	1.10	1.50	1.40	1	SUMINISTRO E INSTALACION DE VENTANA DE VIDRIO FIJO LAMINADO DE 6 mm CON MANGUETERIA DE ALUMINIO ANODIZADO COLOR AL NATURAL.
V-2	2	1.10	1.75	1.40	1	SUMINISTRO E INSTALACION DE VENTANA DE VIDRIO FIJO LAMINADO DE 6 mm CON MANGUETERIA DE ALUMINIO ANODIZADO COLOR AL NATURAL.
V-3	1	1.10	3.00	1.40	1	SUMINISTRO E INSTALACION DE VENTANA DE VIDRIO FIJO LAMINADO DE 6 mm CON MANGUETERIA DE ALUMINIO ANODIZADO COLOR AL NATURAL.
V-4	1	1.10	1.00	1.40	1	SUMINISTRO E INSTALACION DE VENTANA DE VIDRIO FIJO LAMINADO DE 6 mm CON MANGUETERIA DE ALUMINIO ANODIZADO COLOR AL NATURAL.
V-5	2	1.10	1.60	1.40	1	SUMINISTRO E INSTALACION DE VENTANA DE VIDRIO FIJO LAMINADO DE 6 mm CON MANGUETERIA DE ALUMINIO ANODIZADO COLOR AL NATURAL.
V-6	1	1.80	1.60	0.70	2	VENTANA CON MARCO DE ALUMINIO TIPO PESADO,ANODIZADO AL NATURAL CON CELOSÍA DE VIDRIO NEVADO DE 5MM MÍNIMO DE ESPESOR Y OPERADOR TIPO MARIPOSA, CON SELLADO PERIMETRAL DE SILICÓN.

NOTA: LAS VENTANAS INTERNAS DEBERAN INCLUIR SUMINISTRO E INSTALACION DE CHAMBRANA DE CORTEZ BLANCO DE 5CM

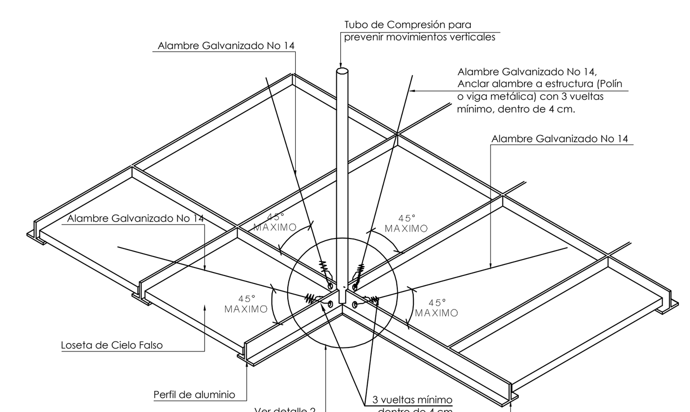

DETALLE DE APOYO DE CIELO FALSO
ARRIOSTRAMIENTO SISMORRESISTENTE
SIN ESCALA

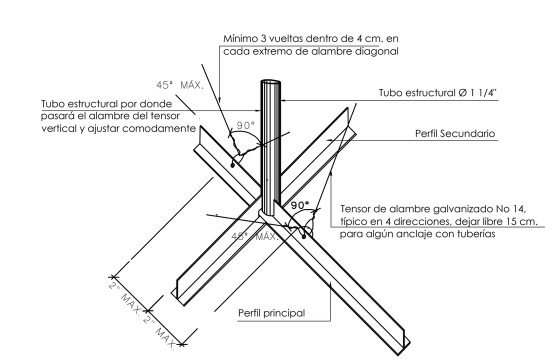

FIJACIÓN DE CIELO FALSO AL TECHO, CON TENSORES
LATERALES - Detalle 2, ARRIOSTRAMIENTO SISMORRESISTENTE
SIN ESCALA

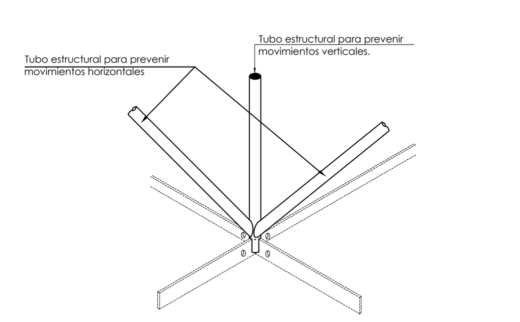

ARRIOSTRAMIENTO DIAGONAL ENTRE TUBOS ESTRUCTURALES
Detalle 1, ARRIOSTRAMIENTO SISMORRESISTENTE
SIN ESCALA

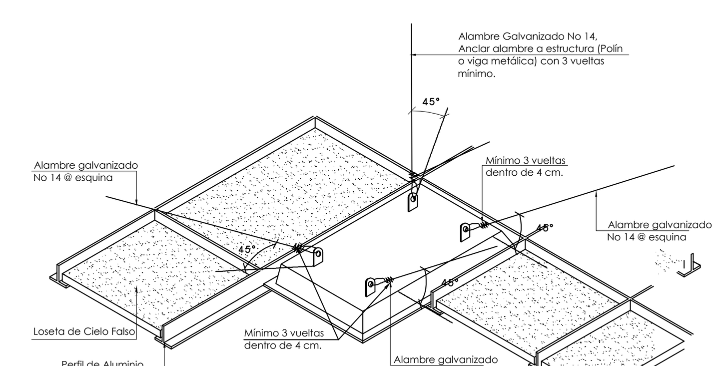

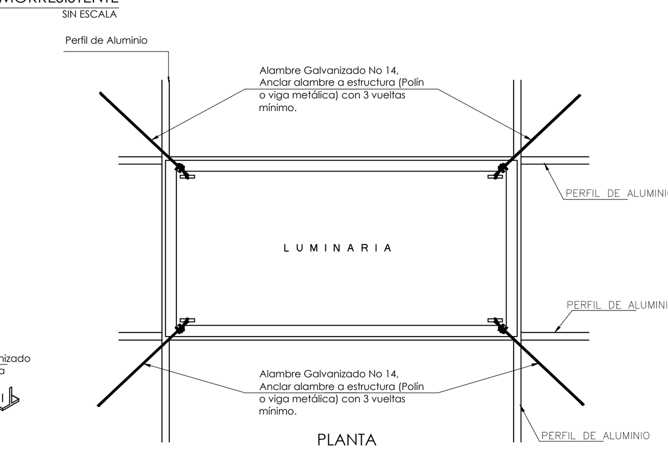

DETALLE DE APOYO DE LUMINARIAS
SIN ESCALA

NOTA:
EL DETALLE APLICA PARA PESO DE LUMINARIA MENOR DE 56 lb, SOLAMENTE.
SI LA LUMINARIA PESA MAS DE 56 lb, CONSULTE AL INGENIERO ESTRUCTURAL.

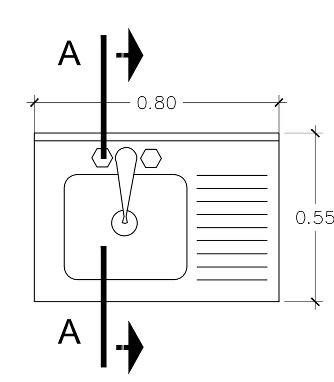

MUEBLE PARA FREGADERO M3
ESCALA 1:25

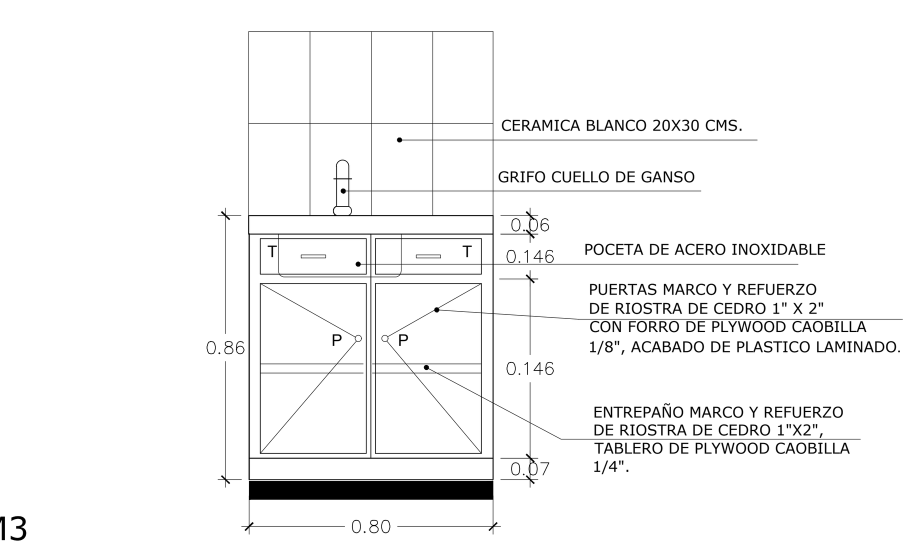

VISTA DE MUEBLE PARA FREGADERO M3
ESCALA 1:25

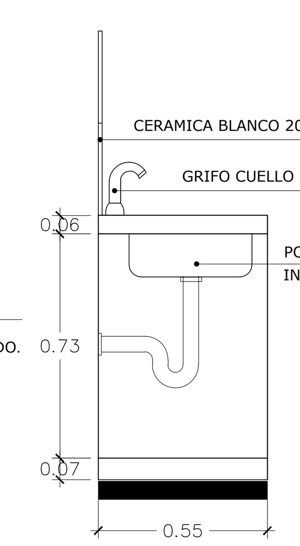

CORTE A-A
ESCALA 1:25

REPÚBLICA DE EL SALVADOR
MINISTERIO DE SALUD
UNIDAD DE GESTIÓN DEL PROGRAMA PRIDES II
UGP/MINSAL

GOBIERNO DE EL SALVADOR

PROYECTO: "CONSTRUCCION DE MODULO DE FISIOTERAPIA Y REHABILITACION DEL AREA DE PEDIATRIA DEL HOSPITAL NACIONAL SAN JERONIMO EMILIANI DE SENSUNTEPEQUE, DEPTO. DE CABAÑAS"

UBICACIÓN: 10A. AVENIDA SUR, NO. 1 BARRIO SANTA BARBARA, SENSUNTEPEQUE, DEPARTAMENTO DE CABAÑAS.

CONTENIDO: PLANTA DE ACABADOS

DISEÑO ARQUITECTÓNICO: UGP/MINSAL	DISEÑO ESTRUCTURAL: UGP/MINSAL
DISEÑO HIDROSANITARIO: UGP/MINSAL	DISEÑO ELÉCTRICO: UGP/MINSAL

REVISO Y APROBO:	No. HOJA:	CORRELATIVO:	ÁREA TOTAL:
FECHA:	AP-04	16/26	212 M2 FISIOTERAPIA 400 M2 PEDIATRIA

FECHA:	ESCALA:	NOTAS:
JULIO 2023	INDICADAS	

SELLOS: