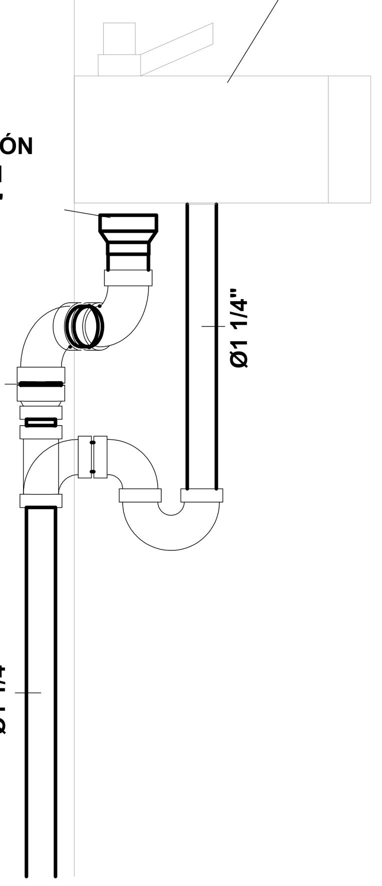

DETALLE DE VALVULA DE ADMISION

SIN ESCALA

SELLOS:

GOBIERNO DE EL SALVADOR | MINISTERIO DE SALUD

REPUBLICA DE EL SALVADOR
MINISTERIO DE SALUD

PROYECTO:
REMODELACION Y AMPLIACION DE LA UNIDAD DE SALUD DE SAN ISIDRO, IZALCO, SONSONATE.
DIRECCIÓN:
Cantón San Isidro, Municipio de Izalco,
Departamento de Sonsonate.

FINANCIAMIENTO:

CONTENIDO:
PLANTA DE INSTALACIONES HIDRAULICAS
VENTILACION DE AGUAS RESIDUALES

HOJA No.: IH-3
CORREL.: 31 /

DISEÑO ARQUITECTÓNICO: UGP/MINSAL	DISEÑO HIDRÁULICO: UGP/MINSAL	REVISO Y APROBO: UGP/MINSAL	DIBUJO: UGP/MINSAL
DISEÑO ELÉCTRICO: UGP/MINSAL	DISEÑO MECÁNICO: UGP/MINSAL	FECHA:	ESCALA: INDICADAS
			FECHA: 2023