DETALLE DE BOCEL DE ZOCALO Y ENCIMERA DE GRANITO

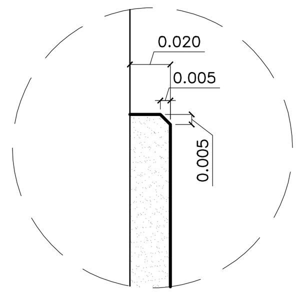

DETALLE D1–ZOCALO
ESC. 1:2.5

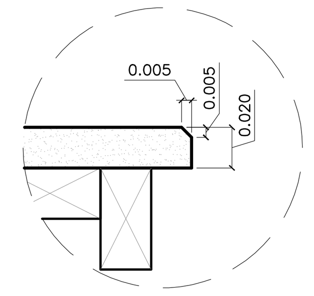

DETALLE D2–ENCIMERA
ESC. 1:2.5

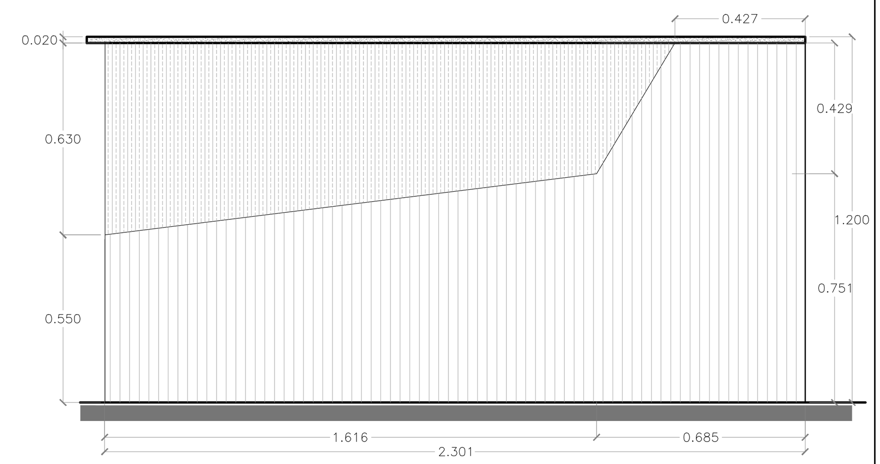

ELEVACIÓN 3
ESC. 1:20

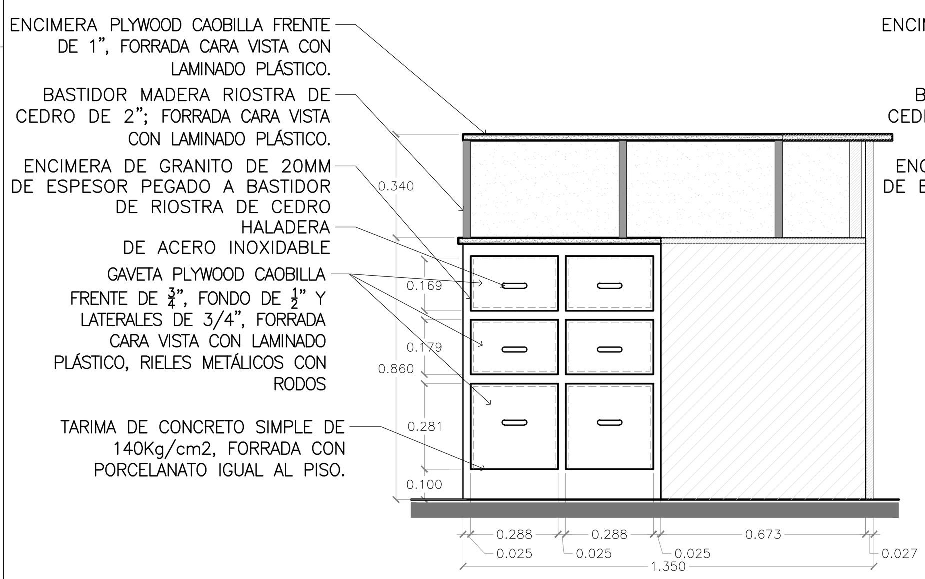

ELEVACIÓN 1
ESC. 1:20

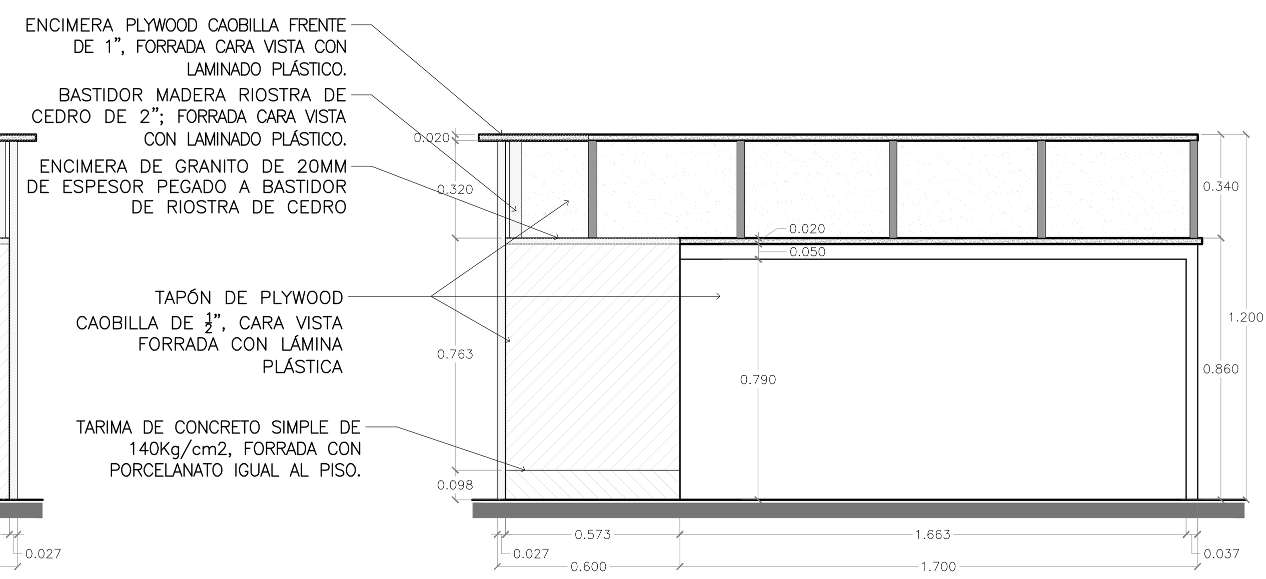

ELEVACIÓN 2
ESC. 1:20

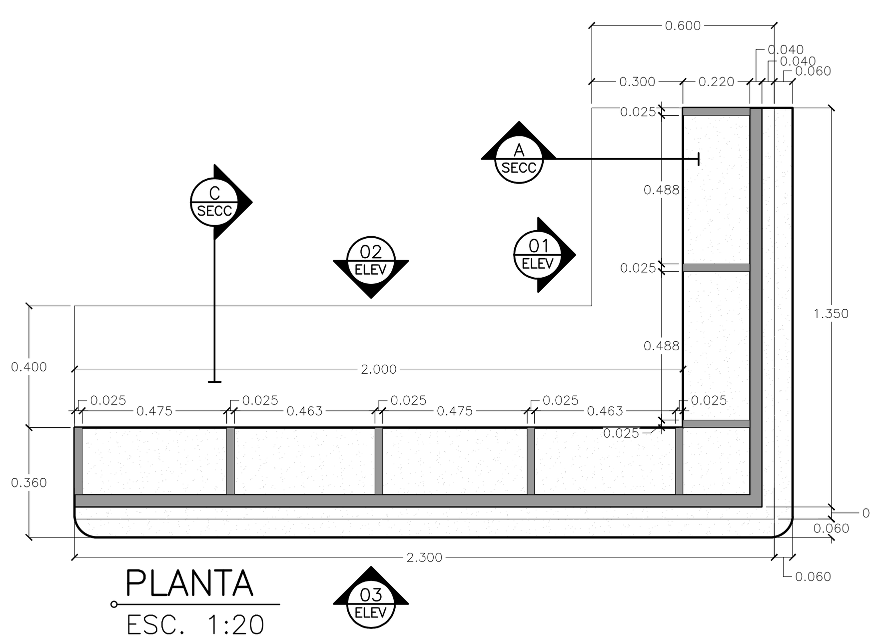

PLANTA
ESC. 1:20

03 ELEV

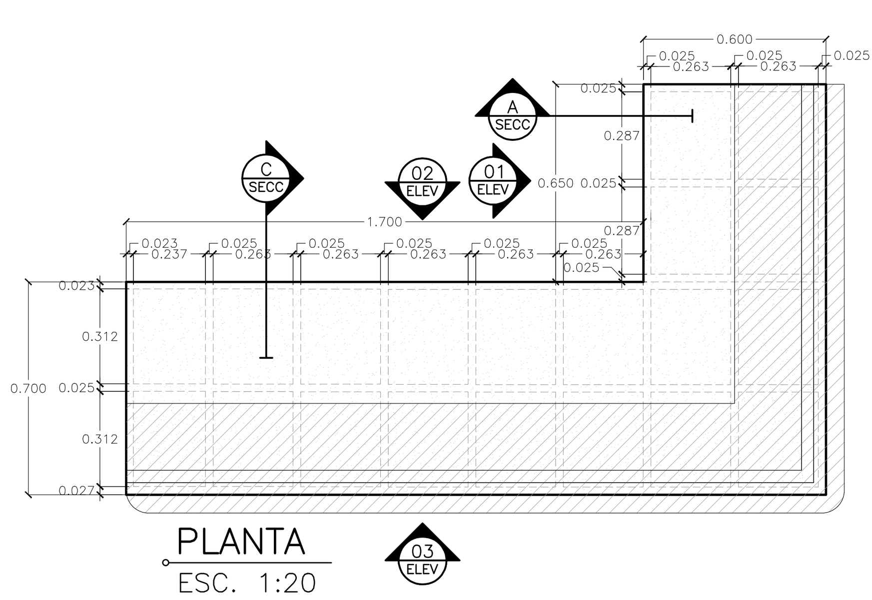

PLANTA
ESC. 1:20

03 ELEV

MUEBLE FIJO MF–02

MUEBLE FIJPO MF–01

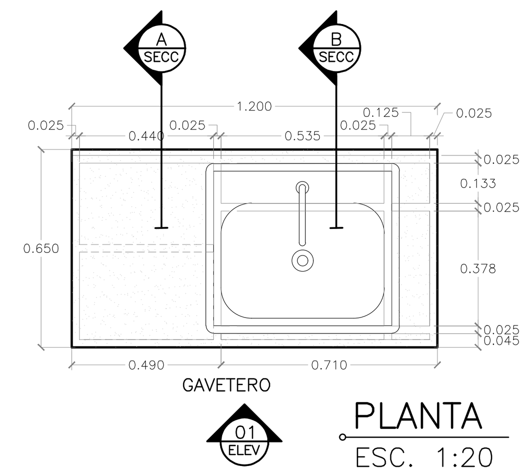

PLANTA
ESC. 1:20

01 ELEV

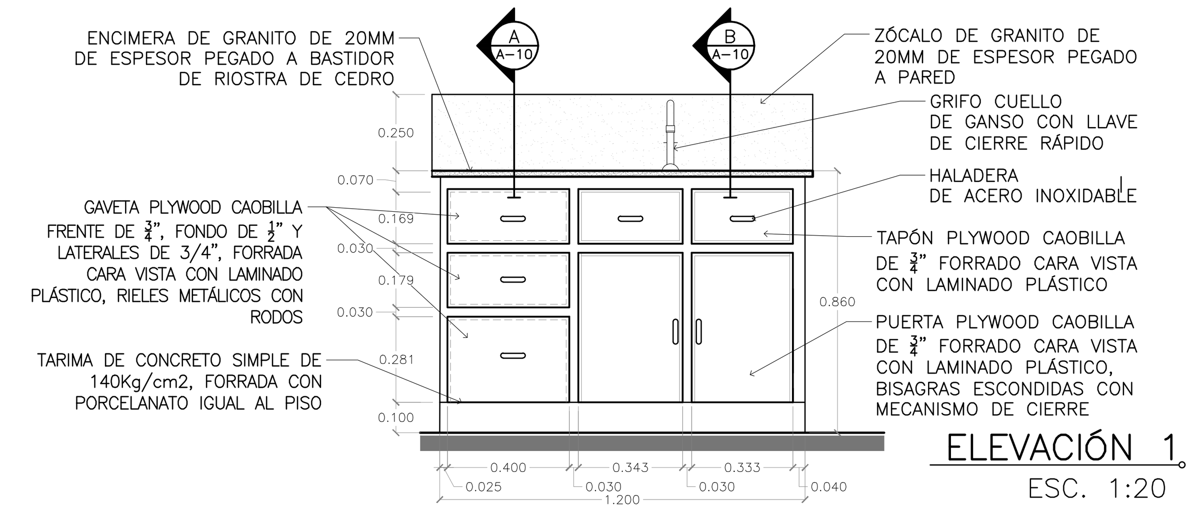

ELEVACIÓN 1
ESC. 1:20

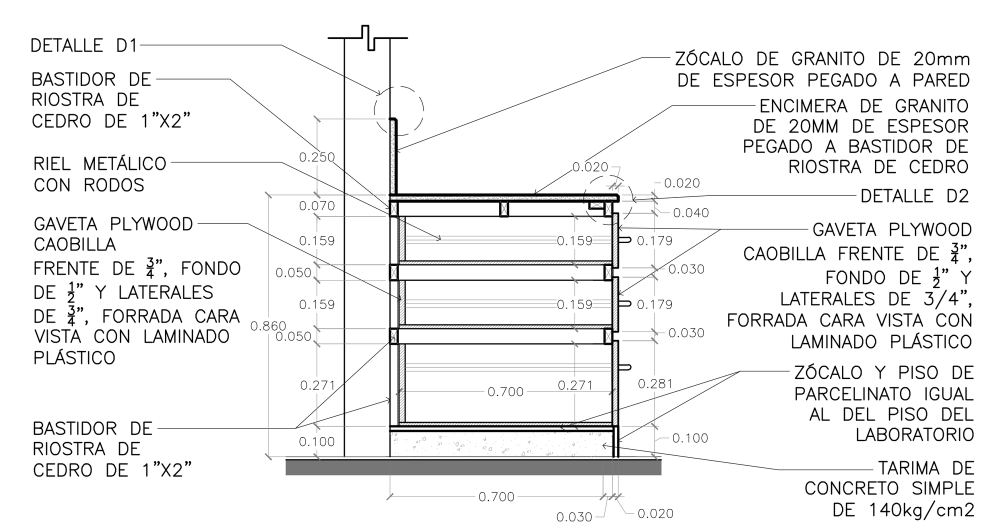

SECCIÓN A–A
ESC. 1:20

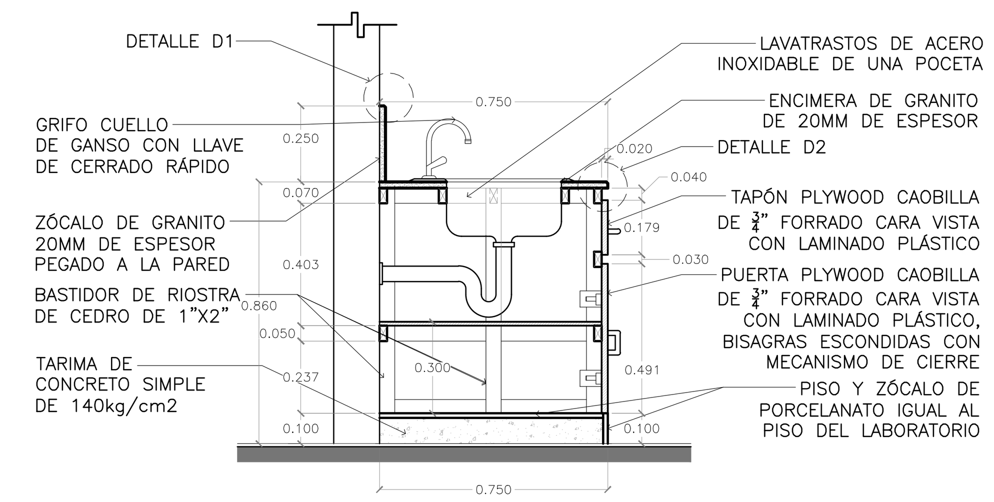

SECCIÓN B–B
ESC. 1:20

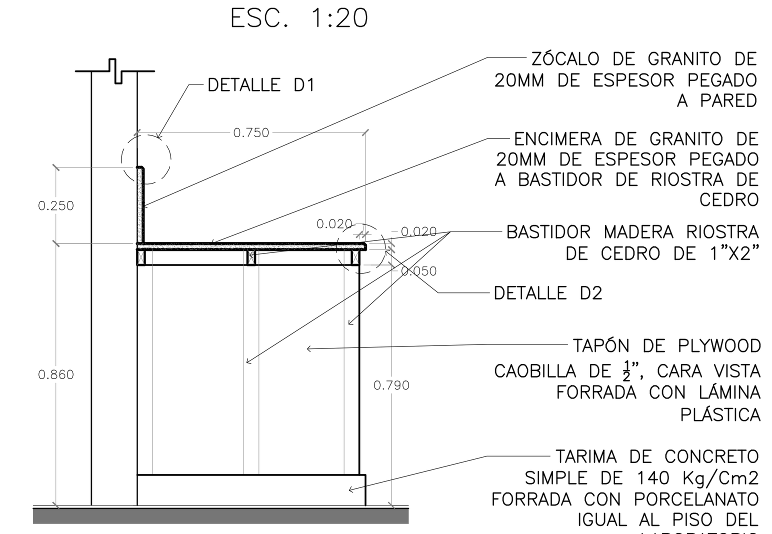

SECCIÓN C–C
ESC. 1:20

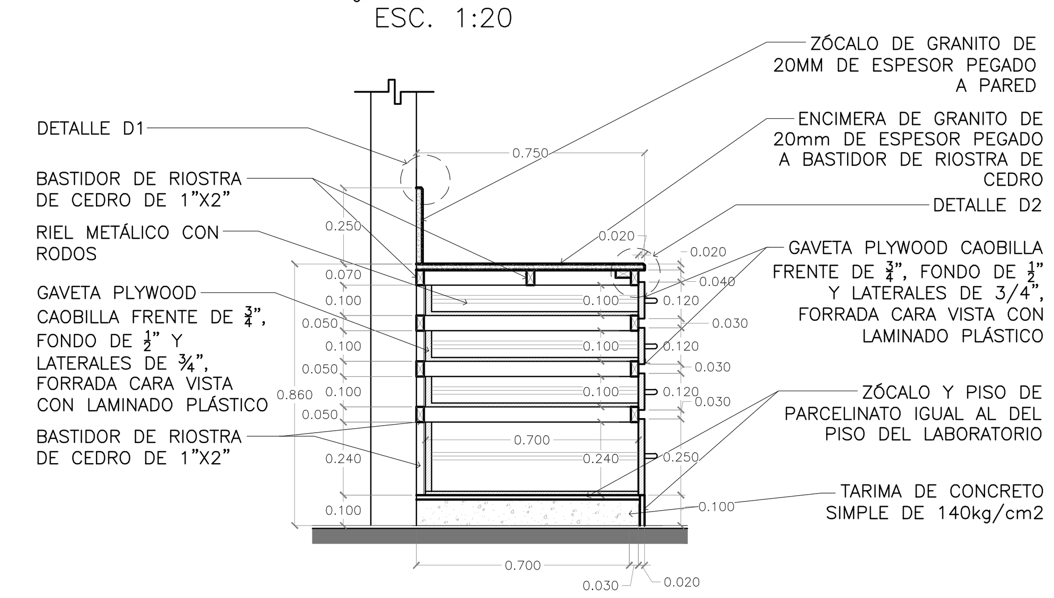

ESC. 1:20
SECCIÓN D–D

SECCIONES TIPICAS

MUEBLE FIJPO MF–03

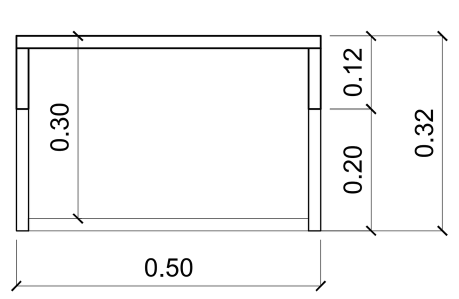

PLANTA

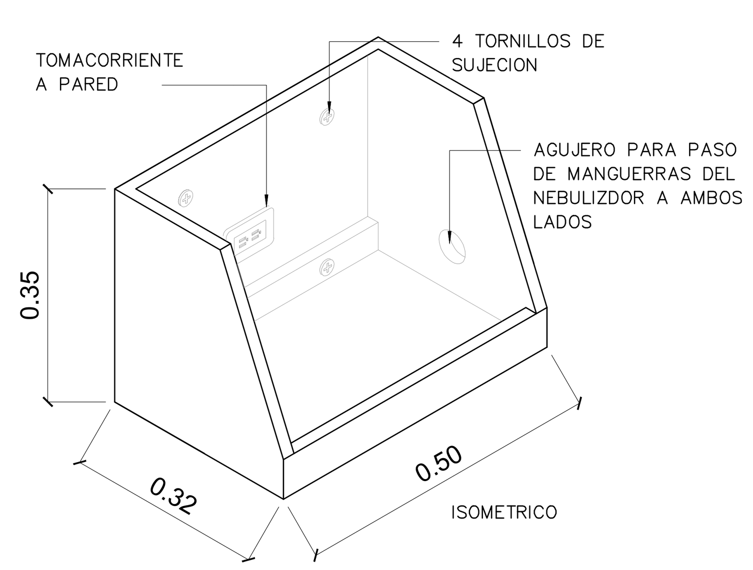

ISOMETRICO

CONSULTORIOS:
* TERAPIA RESPIRATORIA
* TERAPIA RESPIRATORIA IRA

NOTA: ELIMINAR FILOS VIVOS EN MUEBLES

NOTA: LA COLOCACION UNA SILLA DE CADA LADO DE LAS REPISAS PARA LA ATENCION DE PACIENTES

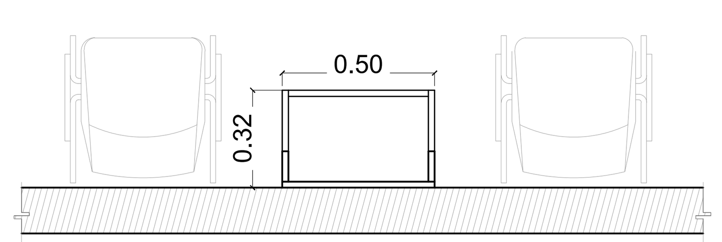

VISTA AMPLIADA EN PLANTA

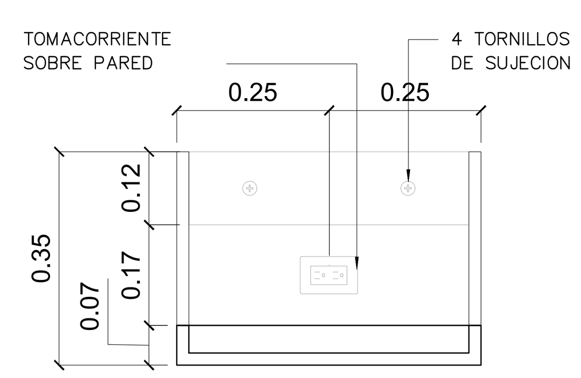

VISTA FRONTAL

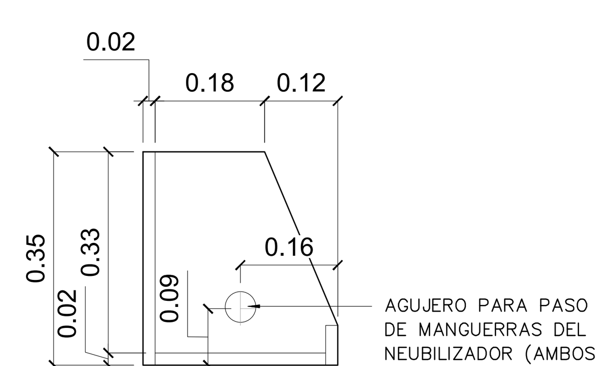

LATERAL

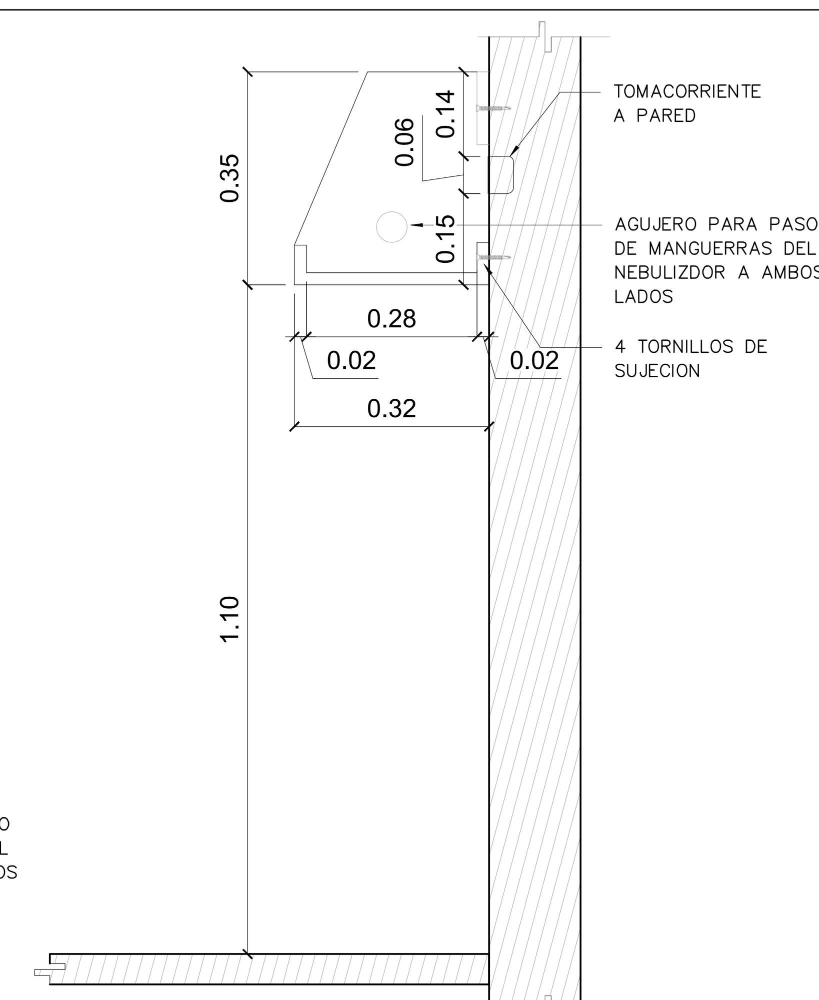

CORTE A–A

ESQUEMA DE UBICACIÓN

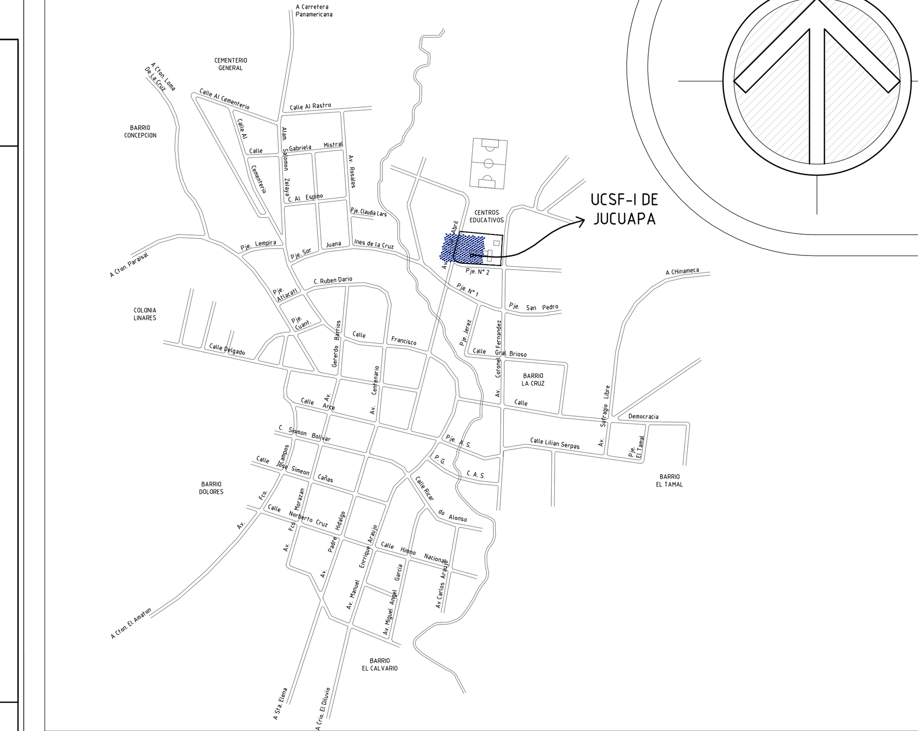

REPÚBLICA DE EL SALVADOR
MINISTERIO DE SALUD
UNIDAD DE GESTIÓN DEL PROGRAMA
PRIDES II

MINISTERIO DE SALUD
GOBIERNO DE EL SALVADOR

PROYECTO: "AMPLIACION Y READECUACION DE AREAS EN LA UNIDAD DE INTERMEDIA DE JUCUAPA, DEPARTAMENTO DE USULUTAN"	
CONCURSO No:	
DIRECCIÓN: BARRIO LA CRUZ, AVENIDA 2 DE ABRIL, MUNICIPIO DE JUCUAPA, DEPARTAMENTO DE USULUTAN	
CONTENIDO: PLANTA DE DETALLES MOBILIARIO - MODULO UNIDAD DE SALUD	
DISEÑO ARQUITECTÓNICO: UGP/ MINSAL	DISEÑO ESTRUCTURAL: UGP/ MINSAL
DISEÑO ELÉCTRICO: UGP/ MINSAL	DISEÑO HIDRÁULICO: UGP/ MINSAL
REVISÓ Y APROBÓ: UGP/ MINSAL FECHA:	ESCALA: INDICADA — FECHA: JULIO 2023
ÁREA TOTAL: — ÁREA CONSTRUÍDA:	HOJA No.: A-407 — CORRELATIVO: 52/69